版本	更改单号	签名	日期

图纸编号
JY-ZJ-08030

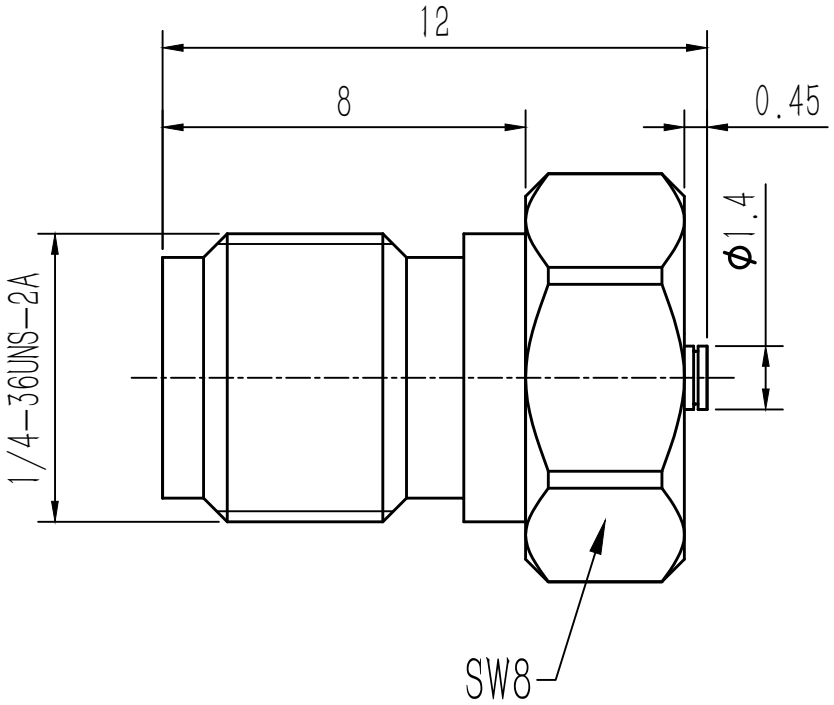

技术要求：

1.执行标准：GJB681A-2002；

2.特性阻抗：50Ω；

3.工作频率：DC~6GHz；

4.性能指标： 驻波比：<1.25@6GHz
插入损耗：<0.15dB@6GHz
绝缘电阻：≥5000MΩ

5.材质镀层： 内导体：铍铜镀金
外导体：不锈钢钝化
介质体：PTFE

6.使用温度：-45° C~+165° C。

编制：	料号:02.02.ZJ08030			型号:IPEX5/SMA-JK-P-1				上海军友射频技术有限公司
审核：	标记阶段			版本	比例	特性	标准单位	
批准：			P	A/0	3:1		mm	
标准化：	共 (1) 页 第 (1) 页							