版本	更改单号	签名	日期

图纸编号

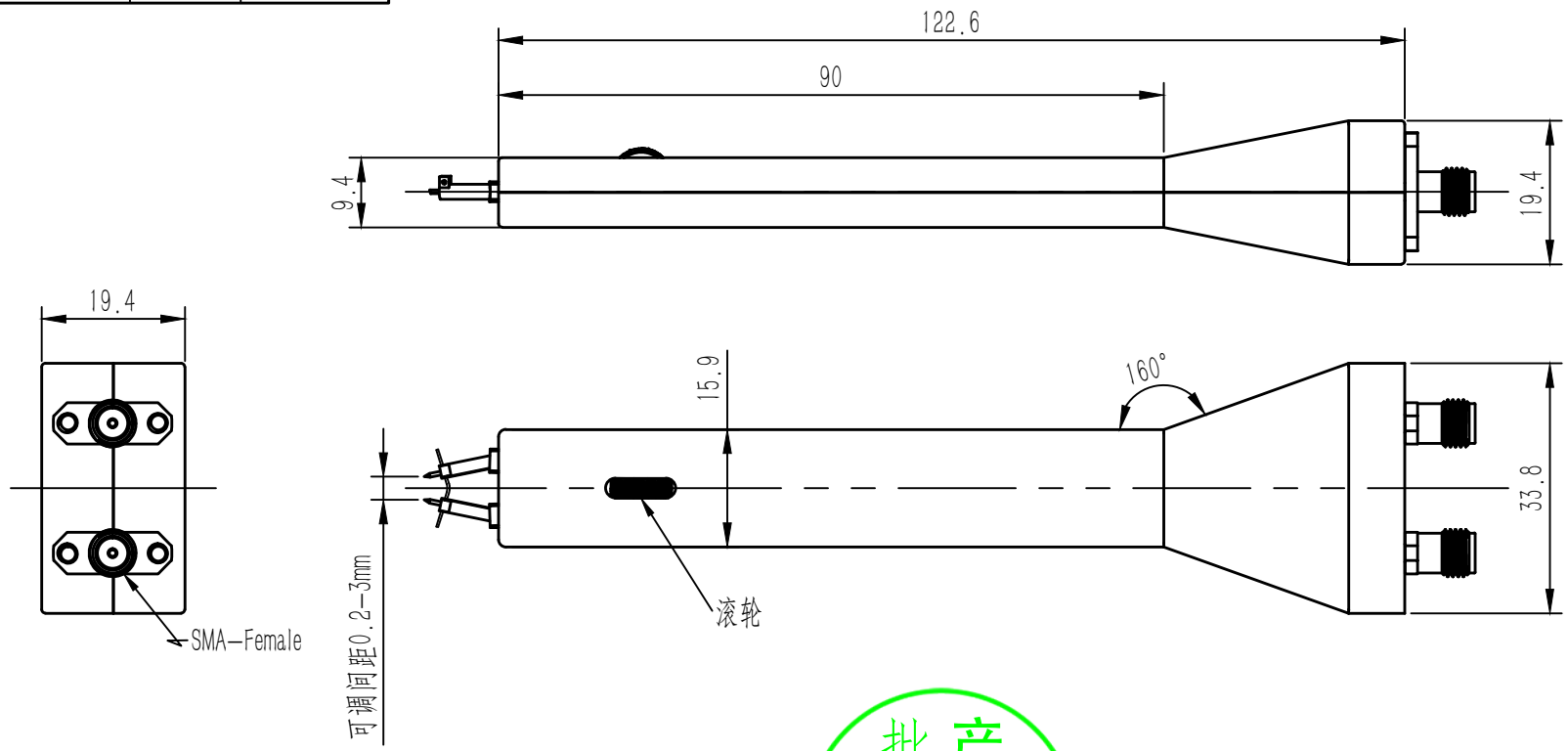

批 产
2023/02/08
受 控

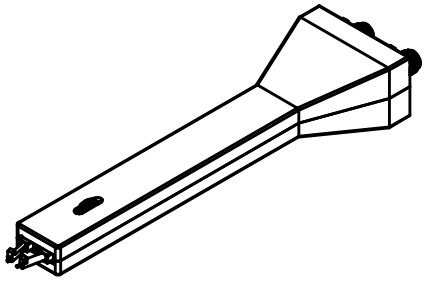

技术要求：

1.执行标准：GJB681A—2002；
2.特性阻抗：单根50Ω，差分100Ω；
3.工作频率：DC~18GHz；
4.材质镀层：外壳：铝氧化喷砂
电缆：半钢同轴电缆
针尖：铍铜镀金
连接器外导体：黄铜镀金
连接器内导体：铍铜镀金
5.可调节间距：0.2~3.0mm
6.使用温度：-55° C~+85° C。

绘 制：	料号:03.01.ED00691				型号:MP940—SF1261			上海军友射频技术有限公司
审 核：	标记阶段			版本	比例	特性	标准单位	
批 准：			P	A/0	1:1		mm	
标准化：	共 (1) 页 第 (1) 页							